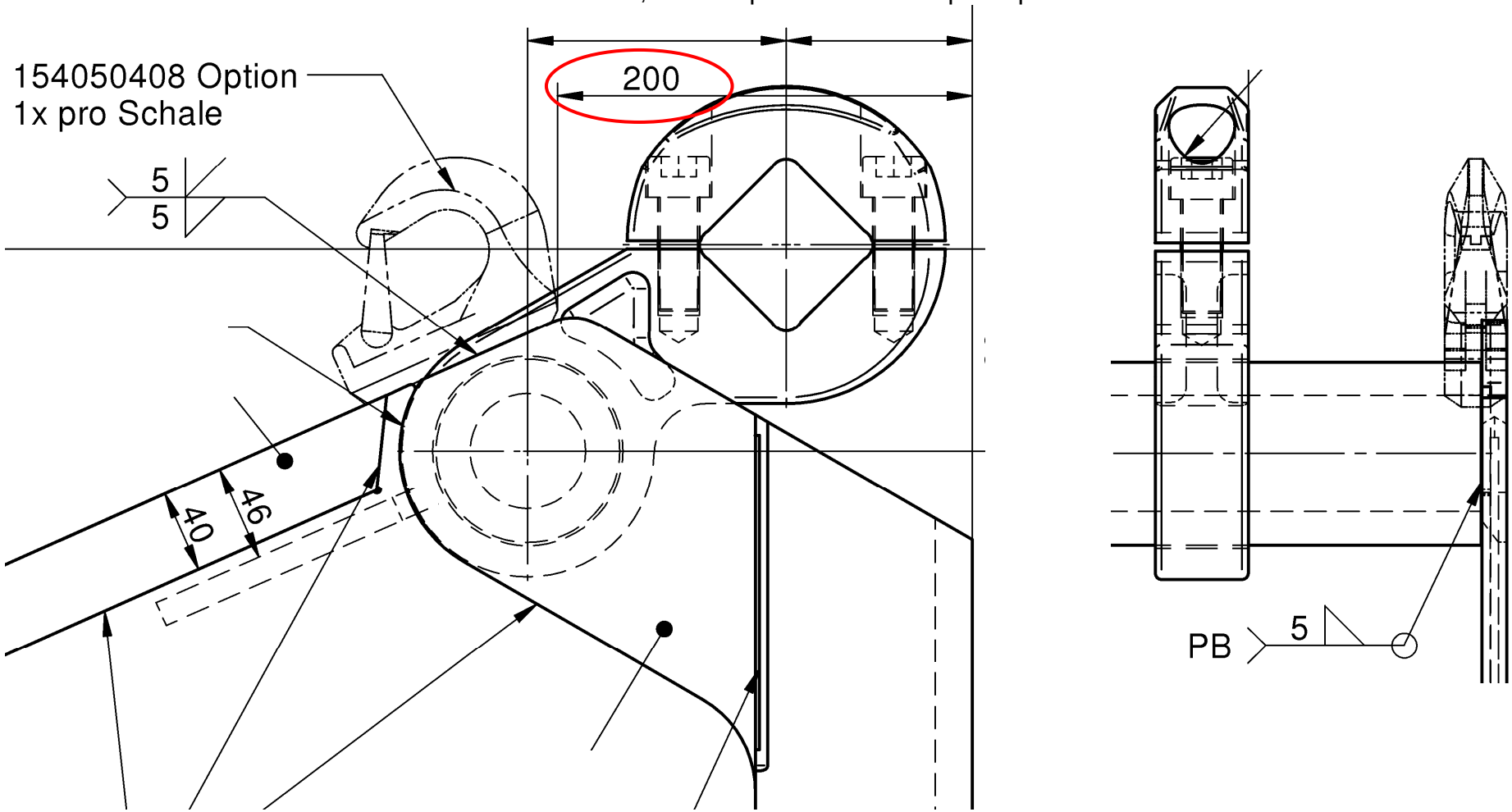ANSCHWEISSHAKEN / WELDON HOOK: 154050408, 1 Stück pro Schale / one piece per shell