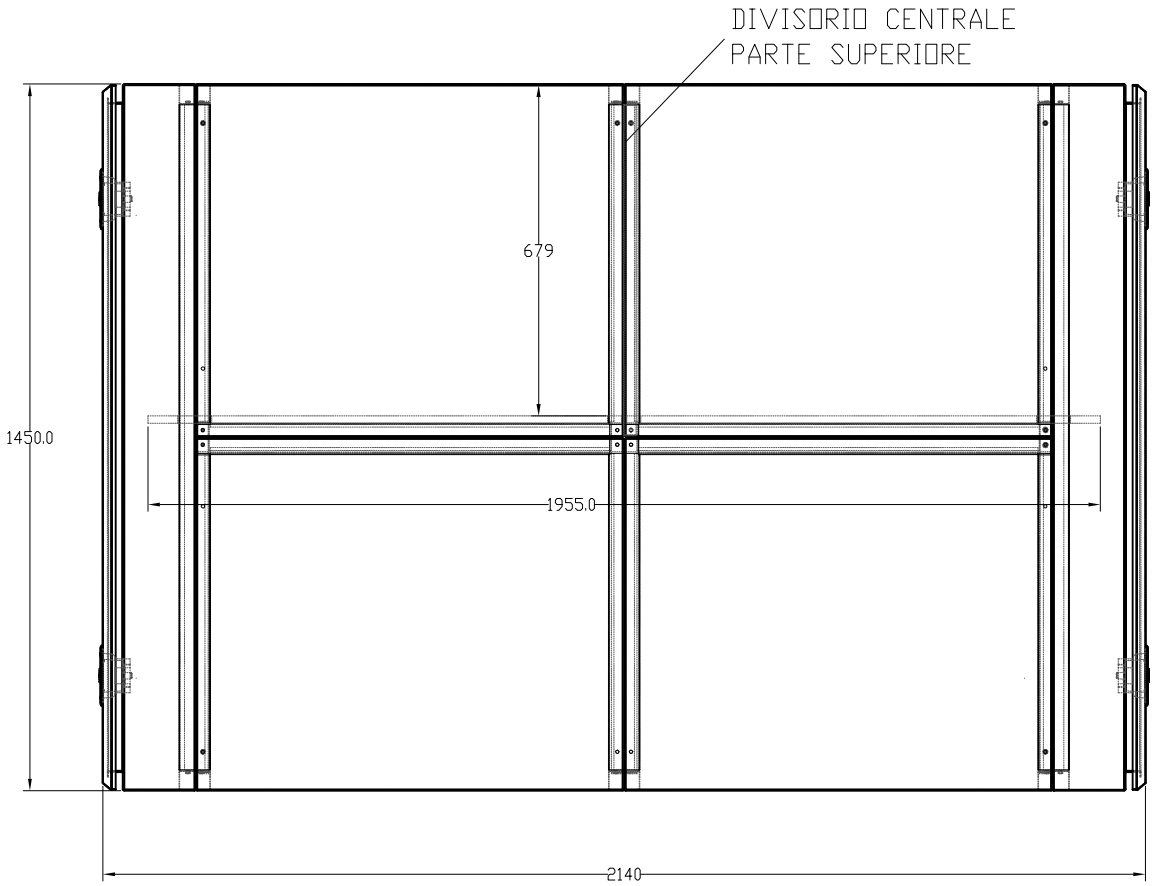

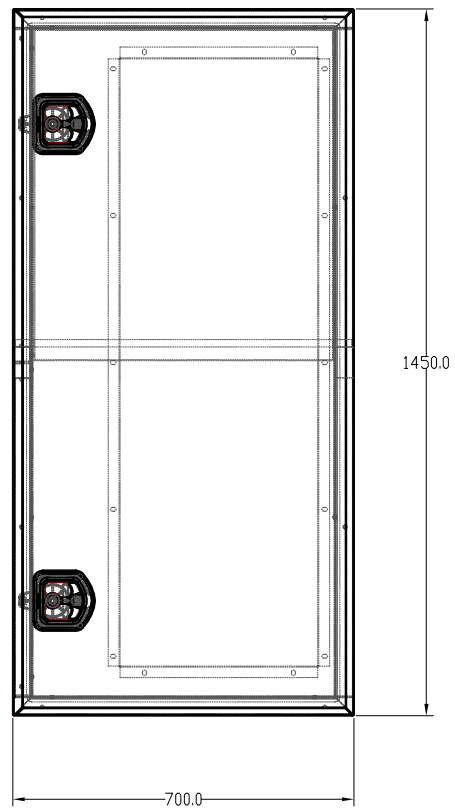

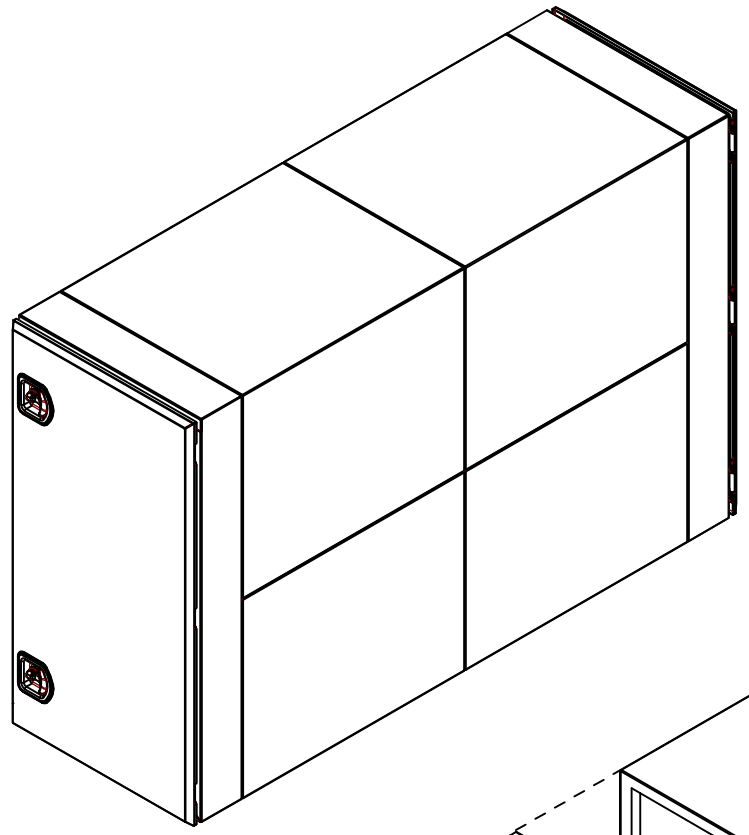

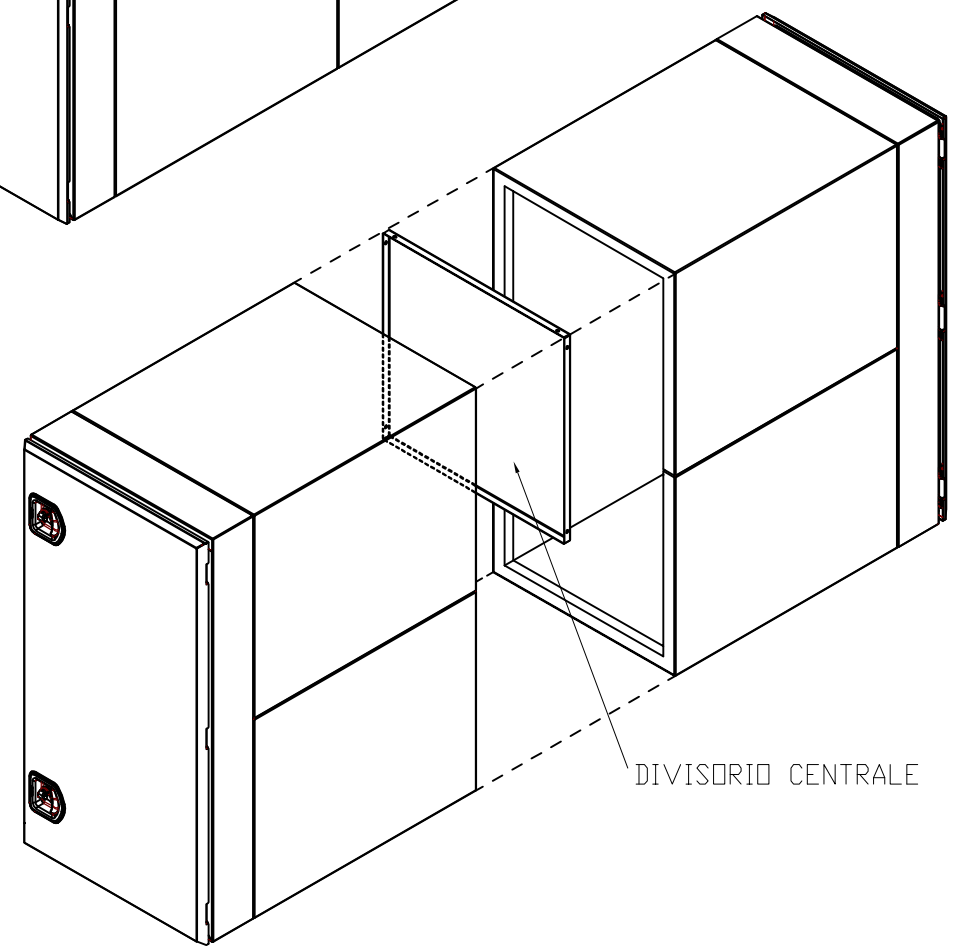

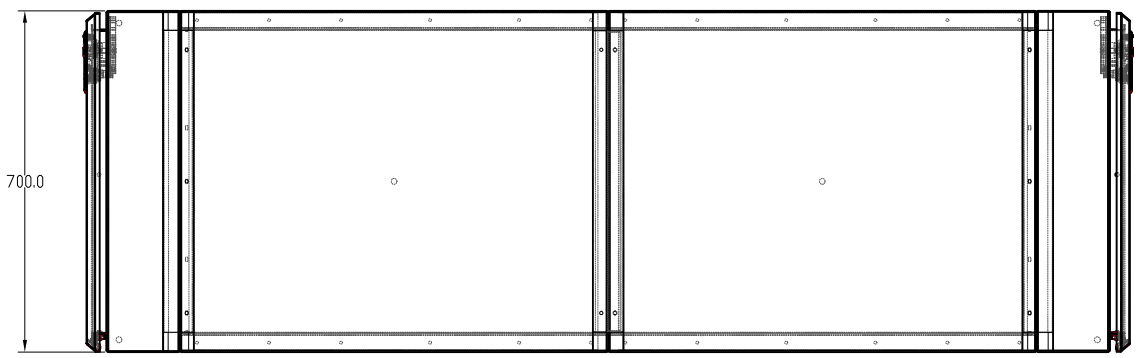

NOTE:
- CERNIERE IN ALLUMINIO
- PISTONI FERMAPORTA
- TAPPETINO IN PLASTICA

Ind.	Modifica	Firma	Data
–	–	–	00/00/00
–	–	–	00/00/00
–	–	–	00/00/00
–	–	–	00/00/00
–	–	–	00/00/00
–	–	–	00/00/00
0	Emissione	V.A.	26/04/18

Denominazione	RETROCABINA ALLUMINIO 4 EUROINOX REG. - 700X1450X2140			
Materiale	ALLUMINIO SP. 20/10		Codice Cliente	–
Trattamento	–		Note / Riferimenti	–
P. grezza	–	P. finita 0,000	Scala –	N. Disegno TA 703201 / N. Commessa –
Forma			Foglio A3	Nome file TA 703201
Quote senza toll.	±0.1			Disegnato P.G. 26/04/18
Sm e R non quotati	0.5 X 45°			Controllato A.P. 26/04/18
Rugosita' Ra (um)	1.6 (0.4)			Approvato V.A. 26/04/18

BAWER