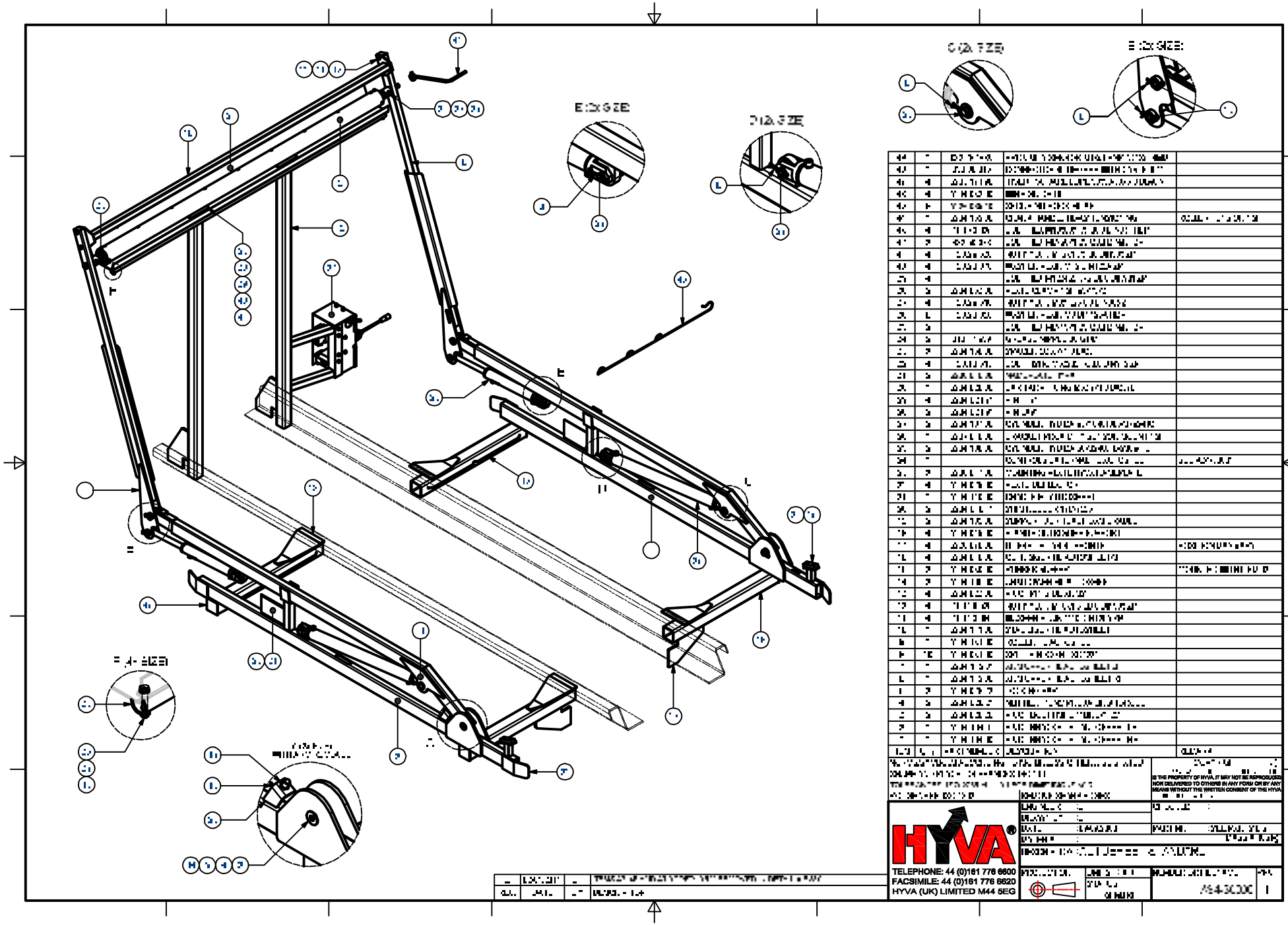
HYVA
TELEPHONE: 44 (0)161 776 6600
FACSIMILE: 44 (0)161 776 6620
HYVA (UK) LIMITED M44 5EG